THIS DRAWING IS UNPUBLISHED.
VERTRAULICHE UNVEROEFFENTLICHTE ZEICHNUNG
© COPYRIGHT – TE Connectivity
RELEASED FOR PUBLICATION
FREI FUER VEROEFFENTLICHUNG
ALL RIGHTS RESERVED.
ALLE RECHTE VORBEHALTEN

REVISIONS
AENDERUNGEN

P	LTR	DESCRIPTION BESCHREIBUNG	DATE	DWN	APVD
	B3	REVISED PER ECR-16-016768	22AUG2017	AP	MKO

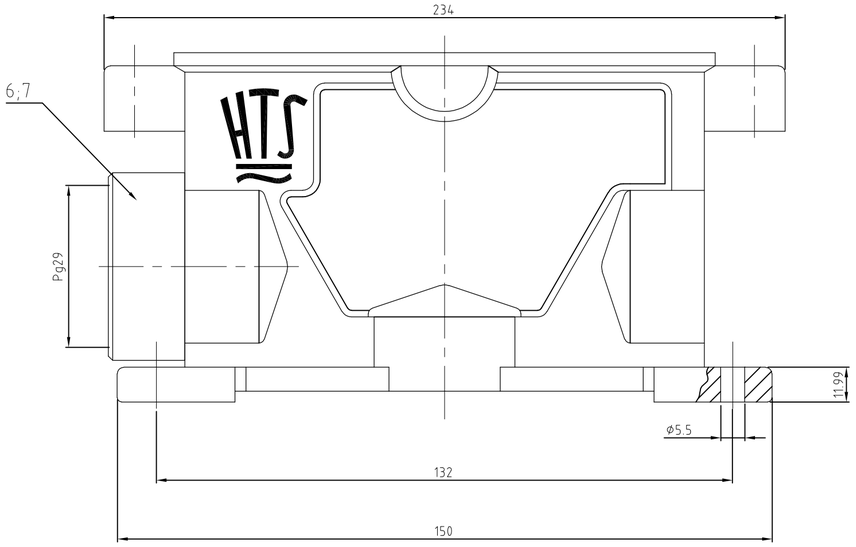

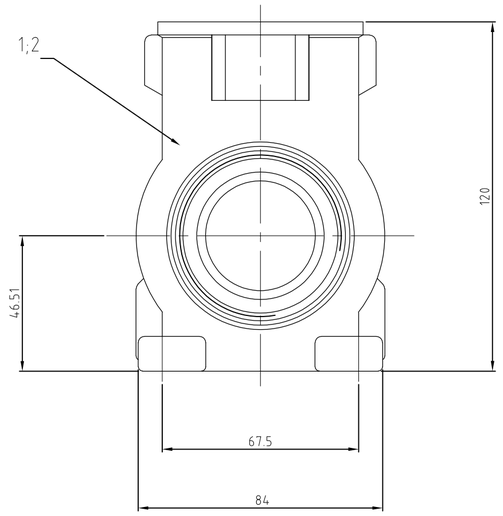

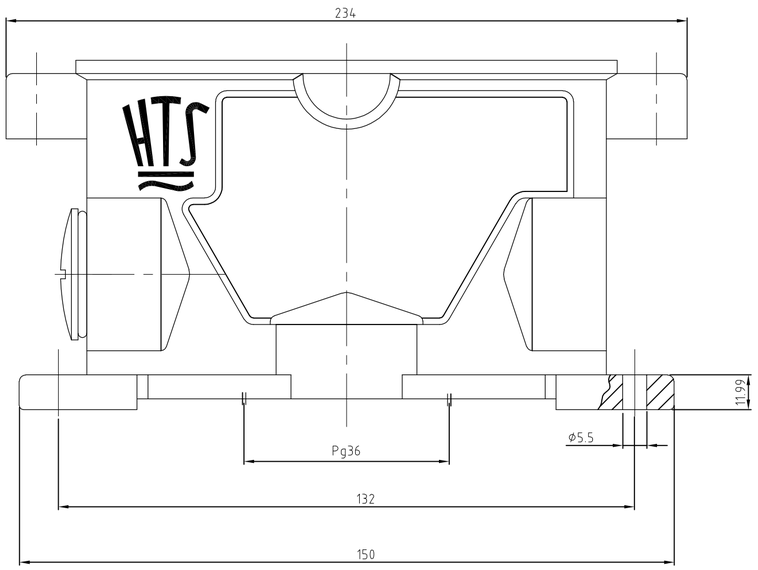

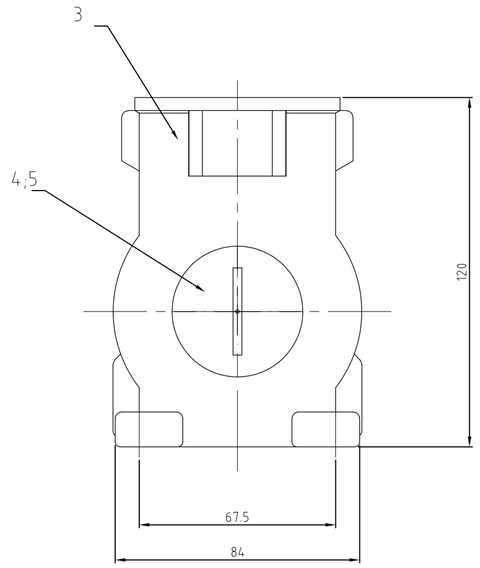

OBSOLETE

					1	2	2		
–	–	1	–	O-Ring Pg29	Neoprene	–	black/schwarz	7	
–	–	1	–	HIP-K-Adapter Pg29/29	aluminium/ALU	Hard Coat	black/schwarz	6	
–	1	–	–	O-Ring Pg21	Neoprene	–	black/schwarz	5	
–	1	–	–	Blindstopfen BS.21.MS	Messing	vernickelt	–	4	
–	1	–	–	Sockelgehäuse HIP-K.24/64	aluminium/ALU	Hard Coat	black/schwarz	3	
1	–	1	–	Sockelgehäuse HIP-K.24/64	aluminium/ALU	Hard Coat	black/schwarz	2	
–	–	–	1	Sockelgehäuse HIP.24/64	aluminium/ALU	–	grau/grey	1	
5-5	1-0	2-5	1-5	DESCRIPTION / BENENNUNG	MATERIAL	SURFACE / OBERFLÄCHE	COLOR / FARBE	ITEM NO. POS.	REMARKS / BEMERKUNGEN

Notes:

1. Material: Housing: aluminium diecasting alloy
2. Surface: Varnisch- black
   - aluminiumoxid+
   Varnisch black
3. Varnish on the inside not necessarily

Bemerkungen:

1. Material: Gehäuse: Alu-Druckguß-Legierung
2. Oberfläche: Lackierung - schwarz
   - Aluminiumoxid+
   Lackierung schwarz
3. Lackierung im Gehäuseinnere ist nicht notwendig

HIP-K.24/64.SG.129.G
HIP-K.24/64.SG.121+136.GB
HIP-K.24/64.SG.129.A
HIP.24/64.SG.129.G
ORDERING TEXT / BESTELLTEXT

THIS DRAWING IS A CONTROLLED DOCUMENT.
DIESE ZEICHNUNG IST EIN KONTROLLIERTES DOKUMENT.

DIMENSIONS: MASSEINHEITEN: mm

TOLERANCES UNLESS OTHERWISE SPECIFIED: ALLGEMEINTOLERANZEN
n. ISO 8015
n. ISO 2768 – mK
n. DIN 16901 – TG0

0 PLC ±
1 PLC ± –
2 PLC ± –
3 PLC ± –
4 PLC ± –
ANGLES / WINKEL ± –

MATERIAL – 1
FINISH / OBERFLAECHE / FARBE – 2

DWN Gräf 23.04.99
CHK 23.04.99
APVD –
PRODUCT SPEC PRODUKTSPEZ. –
APPLICATION SPEC VERABEITUNGSSPEZ. –
WEIGHT GEWICHT –

TE Connectivity

NAME
Surface mounted housing
Sockelgehäuse HIP.24/64.1xPg
–

SIZE A2 | CAGE CODE 00779 | DRAWING NO ZEICHNUNGS-NR. C-1102624 | RESTRICTED TO NUR FUER –

CUSTOMER DRAWING / KUNDENZEICHNUNG | SCALE MASSSTAB 1:1 | SHEET BLATT 1 OF 1 | REV B3